Instrukcje użytkowania

HOME DELUXE
WIR MACHEN DEIN ZUHAUSE

Polirattanowy fotel wiszący CIELO



Oryginalna instrukcja obsługi

Zaprojektowany w Niemczech

Spis treści

1. Informacje ogólne ... 3
1.1. Przegląd produktów ... 3
1.2. Uwagi ogólne ... 4
1.3. Gwarancja ... 4
2. Informacje dotyczące instrukcji obsługi ... 4
2.1. Dostępność instrukcji obsługi ... 4
2.2. Grupy docelowe instrukcji użytkowania ... 4
2.3. Informacje na temat tłumaczenia ... 5
2.4. Wyjaśnienie symboli ... 5
2.5. Ogólne informacje dotyczące instrukcji użytkowania ... 5
2.6. Przeznaczenie ... 6
2.7. Ogólne instrukcje bezpieczeństwa ... 6
3. Cechy produktu ... 8
3.1. Dane techniczne ... 8
3.2. Opis produktu ... 8
4. Zakres dostawy ... 9
5. Montaż ... 10
5.1. Instrukcje bezpieczeństwa ... 10
5.2. Struktura produktu ... 11
5.3. Akcesoria ... 13
6. Zastosowanie ... 13
6.1. Instrukcje bezpieczeństwa ... 13
6.2. Pierwsze uruchomienie ... 14
6.3. Działanie ... 14
6.4. Miejsce przechowywania ... 14
7. Rozwiązywanie problemów ... 14
8. Konserwacja i pielęgnacja ... 15
8.1. Instrukcje bezpieczeństwa ... 15
9. Demontaż ... 15
9.1. Instrukcje bezpieczeństwa ... 15
10. Usuwanie odpadów ... 15

Drogi kliencie,

Dziękujemy za wybranie produktu firmy **Home Deluxe GmbH**. Mamy nadzieję, że spodoba Ci się nowy fotel wiszący CIELO z polirattanu.

Instrukcja obsługi stanowi pomoc w instalacji, uruchomieniu, obsłudze i konserwacji produktu. Instrukcję obsługi i instrukcje bezpieczeństwa należy przeczytać uważnie i w całości. Należy przestrzegać tych instrukcji, aby uniknąć zagrożeń.

1. Informacje ogólne

1.1. Przegląd produktów

Model: Polirattanowy fotel wiszący CIELO	**Identyfikator artykułu**	**Identyfikator wariantu**
Polirattanowy fotel wiszący CIELO	6847	5086
Polirattanowy fotel wiszący CIELO (kosz) - Pakiet Combi 1	8123	6277
Polirattanowy fotel wiszący CIELO (poduszka brązowa) - Pakiet 2	7230	5453
Polirattanowy fotel wiszący CIELO (podstawa, akcesoria, czarny) - Pakiet Combi 3	14860	23292
Polirattanowy fotel wiszący CIELO (ramię, czarny) - Pakiet Combi 4	14861	23293
Polirattanowy fotel wiszący CIELO - tylko kosz	8584	6731
Polirattanowy fotel wiszący CIELO - Tylko poduszki	16987	31873
Polirattanowy fotel wiszący CIELO - z osłoną przeciwdeszczową	8809	6951
Polirattanowy fotel wiszący CIELO - Czarny	21362	50923
Polirattanowy fotel wiszący CIELO - Czarny (poduszka) Pakiet 2	21363	50924
Polirattanowy fotel wiszący CIELO - Czarny tylko kosz	21364	50925
Polirattanowy fotel wiszący CIELO - Tylko poduszki w kolorze czarnym	21365	50926
Polirattanowy fotel wiszący CIELO - Czarny z osłoną przeciwdeszczową	21366	50927
Zestaw poszewek na poduszki czarny polirattanowy fotel wiszący CIELO	26034	62092

1.2. Uwagi ogólne

Aby spełnić nasze roszczenia, stale poprawiamy jakość, upraszczamy instalację i obsługę oraz dostosowujemy produkty do wymagań klientów. W związku z tymi zmianami aktualną wersję instrukcji obsługi można znaleźć na naszej stronie internetowej.

Termin "produkt" jest używany w instrukcji obsługi "Fotel wiszący z polirattanu CIELO".

1.3. Gwarancja

Ustawowa odpowiedzialność za wady i prawa gwarancyjne obowiązują od daty zakupu.
Home Deluxe GmbH nie ponosi odpowiedzialności za szkody spowodowane nieprzestrzeganiem instrukcji obsługi. Reklamacje wynikające z niewłaściwej instalacji lub użytkowania nie są objęte gwarancją. W przypadku wad produktu prosimy o pisemny kontakt z naszym działem obsługi klienta za pomocą formularza kontaktowego na naszej stronie internetowej, podając nazwę produktu, numer seryjny i zdjęcie tabliczki znamionowej:

Home Deluxe GmbH
Schanzeweg 2
32312 Lübbecke
Niemcy
Tel: +49 (0)5743 6181-0
www.home-deluxe-gmbh.de

W przypadku dalszych pytań prosimy o kontakt z naszym działem obsługi klienta za pośrednictwem formularza kontaktowego.

2. Informacje dotyczące instrukcji obsługi

2.1. Dostępność instrukcji obsługi

Instrukcja obsługi jest częścią produktu i powinna być przechowywana w całości i w bezpośrednim sąsiedztwie produktu.

2.2. Grupy docelowe instrukcji użytkowania

Instrukcje użytkowania muszą być przeczytane i przestrzegane przez każdą osobę zaangażowaną w jedną z poniższych czynności lub zastosowań:

- Rozpakowywanie
- Montaż / instalacja
- Uruchomienie / obsługa
- Konserwacja / kontrola / pielęgnacja
- Rozwiązywanie problemów / naprawa
- Usuwanie odpadów

2.3. Informacje na temat tłumaczenia

Oryginalna instrukcja obsługi została napisana w języku niemieckim. Każdy inny dostępny język jest tłumaczeniem wersji niemieckiej.

2.4. Wyjaśnienie symboli

Symbol	Wyjaśnienie symboli
	**OSTRZEŻENIE** Symbol wskazuje na możliwe zagrożenia, które mogą prowadzić do śmierci lub poważnych obrażeń. Przed wykonaniem odpowiedniego kroku instalacji lub zastosowania należy zapoznać się z odpowiednią uwagą.
	**INFO** Symbol zawiera ważne informacje i wskazuje uszkodzenie materiału. Należy ich przestrzegać przed wykonaniem odpowiedniego kroku instalacji lub zastosowania, aby zrozumieć problemy i uniknąć uszkodzeń.
	**Przeczytaj instrukcję obsługi** Symbol oznacza, że przed montażem/instalacją i/lub uruchomieniem urządzenia należy uważnie przeczytać instrukcję obsługi.

2.5. Ogólne informacje dotyczące instrukcji obsługi

Instrukcja obsługi dotyczy fotela wiszącego z polirattanu CIELO. Zawiera ona ważne informacje dotyczące montażu, obsługi, konserwacji i czyszczenia. Przed użyciem produktu należy dokładnie zapoznać się z instrukcją obsługi, w szczególności z instrukcjami dotyczącymi bezpieczeństwa; instrukcję obsługi należy przechowywać w bezpiecznym miejscu. Produkt należy użytkować wyłącznie w sposób opisany w niniejszej instrukcji obsługi, aby zapobiec przypadkowym obrażeniom lub uszkodzeniom. W przypadku przekazania produktu osobom trzecim należy również przekazać niniejszą instrukcję obsługi.

2.6. Przeznaczenie

Produkt jest wysokiej jakości, trwały i przeznaczony lub odpowiedni wyłącznie do użytku w prywatnych gospodarstwach domowych w rozsądnym i zwyczajowym zakresie. Ponadto nasz produkt **nie jest** przeznaczony do użytku komercyjnego. Użycie komercyjne jest dozwolone wyłącznie za pisemną zgodą Home Deluxe GmbH.

Produkt jest przeznaczony wyłącznie do siedzenia i nie może być używany jako sprzęt do zabawy dla dzieci. Produktu należy używać wyłącznie w sposób opisany w niniejszej instrukcji obsługi. Każde inne użycie jest uważane za nieprawidłowe i może skutkować uszkodzeniem mienia lub obrażeniami ciała. Producent nie ponosi odpowiedzialności za szkody spowodowane niewłaściwym lub nieprawidłowym użytkowaniem.

2.7. Ogólne instrukcje bezpieczeństwa

Ogólne ostrzeżenia o zagrożeniach



- Nieprawidłowa obsługa może prowadzić do poważnych obrażeń ciała i szkód materialnych. Z tego powodu prace związane z instalacją, uruchomieniem, usuwaniem usterek, konserwacją i naprawami mogą być wykonywane wyłącznie przez wykwalifikowane osoby.
- Produkt należy instalować **tylko** wtedy, gdy zakres dostawy jest kompletny i w idealnym stanie.
- Należy upewnić się, że wszystkie części są nieuszkodzone i prawidłowo zamontowane. Nieprawidłowy montaż grozi obrażeniami. Uszkodzone części mogą mieć wpływ na bezpieczeństwo i działanie.
- Produkt należy umieszczać wyłącznie na bezpiecznej, równej i twardej powierzchni.
- Nie należy wprowadzać żadnych zmian w produkcie
- Sprawdzaj mocowanie w regularnych odstępach czasu.

Niebezpieczeństwo dla dzieci



- **Ryzyko zadławienia!** Dzieci należy trzymać z dala od materiałów opakowaniowych.
- Podczas montażu produktu należy trzymać dzieci z dala od miejsca montażu. Zakres dostawy zawiera małe części, które mogą zostać połknięte lub spowodować poważne obrażenia.
- **Ryzyko przewrócenia!** Produkt nie jest zabawką dla dzieci, ścianką wspinaczkową ani sprzętem sportowym. Poszczególne elementy produktu mogą się przewrócić, gdy są obciążone z jednej strony, co może spowodować śmierć.
- Dzieci mogą zranić się podczas zabawy produktem lub podciągania się na nim.
- Nie należy umieszczać produktu bezpośrednio lub w bezpośrednim sąsiedztwie placu zabaw.
- Wyjaśnij dzieciom, jak prawidłowo korzystać z produktu i nigdy nie pozostawiaj ich bez nadzoru podczas zabawy.
- Usunąć wszystkie ostre przedmioty, potłuczone szkło lub kamienie z pobliża produktu. Upewnić się, że bawiące się dzieci nie są zagrożone.
- Upewnij się, że małe dzieci nie wkładają małych części do ust.

Ryzyko obrażeń

Niewłaściwe obchodzenie się z produktem może prowadzić do obrażeń.



- Przed każdym użyciem należy sprawdzić produkt pod kątem widocznych uszkodzeń.
- Nie należy wprowadzać żadnych zmian konstrukcyjnych w produkcie. Wszelkie modyfikacje muszą być autoryzowane na piśmie przez producenta i przeprowadzane zgodnie z instrukcjami.
- Należy upewnić się, że produkt jest zainstalowany na stałe i bezpiecznie, aby uniknąć

obrażeń.

Ryzyko uszkodzenia



- Niewłaściwe obchodzenie się z produktem może prowadzić do jego uszkodzenia.
- Nie należy otwierać opakowania ostrymi przedmiotami (np. nożami, nożyczkami itp.), ponieważ może to spowodować uszkodzenie produktu. Zachować ostrożność podczas otwierania.
- **Niebezpieczeństwo przewrócenia!** Nie wchodzić na produkt.
- Nie używaj produktu w pobliżu źródeł ciepła lub otwartego ognia.

Zagrożenie wybuchem



- **Przestroga**: Wewnątrz produktu nie należy przechowywać substancji łatwopalnych, palnych lub wybuchowych. Wysoce łatwopalne substancje mogą się zapalić.

3. Cechy produktu

3.1. Dane techniczne

Polirattanowy fotel wiszący CIELO	
Całkowita wysokość	ok. 200 cm
Średnica podstawy	ok. 104 cm
Całkowita wysokość kosza	ok. 123 cm
Szerokość kosza	ok. 100 cm
Malowana proszkowo stalowa rama o średnicy 50 x 1,2 mm	
Waga	26,1 kg
Maks. Udźwig	120 kg
Materiał osłony przeciwdeszczowej	Poliester Oxford 600D 120g /m², 100% wodoodporny
Grubość poduszki siedziska	16 cm
Grubość poduszki	12 cm

3.2. Opis produktu

Wykorzystaj w pełni przestrzeń i poczuj się przytulnie w pojedynkę lub w parze. Dzięki delikatnym wibracjom ze sprężynowego zawieszenia, produkt wprowadza w przyjemny stan wyciszenia. Produkt jest niezwykle wytrzymały, odporny na warunki atmosferyczne i elegancko ukształtowany, dzięki czemu nadaje się do każdego otoczenia. Metalowa rama jest stabilna i wyjątkowo wytrzymała. Produkt jest trwały, solidny i wyjątkowo stabilny.

4. Zakres dostawy

W momencie dostawy należy sprawdzić opakowanie pod kątem uszkodzeń zewnętrznych. Ponadto, natychmiast po rozpakowaniu należy sprawdzić, czy zakres dostawy jest kompletny oraz czy produkt i wszystkie jego komponenty są w idealnym stanie. Produkt należy montować wyłącznie wtedy, gdy zakres dostawy jest kompletny i nieuszkodzony.

Komponenty/części

Nie.	Opis	Ilość	Ilustracja
A	Kosz	1	
B	Ramię	1	
C	Stojak	1	
D	Łańcuch z karabińczykiem	1	
E	Wiosna	1	
F	Śruba sprężynowa	1	
G	Śruby mocujące (M8 x 60 mm)	2	
H	Osłona przeciwdeszczowa (opcjonalna)	1	

Nie.	Opis	Ilość	Ilustracja
I	Matka	4	
J	Poduszka siedziska / poduszka pod głowę	1	 

Uwaga:

- Akcesoria montażowe znajdują się w podstawie produktu.

5. Montaż

5.1. Instrukcje bezpieczeństwa

Należy zapoznać się ze wszystkimi informacjami dotyczącymi zdrowia i bezpieczeństwa.

Ryzyko obrażeń

Nieprawidłowa obsługa podczas instalacji może prowadzić do obrażeń

- Produkt zostanie dostarczony w kilku paczkach. Podczas otwierania paczek należy zachować szczególną ostrożność.
- Produkt należy instalować **tylko** wtedy, gdy zakres dostawy jest kompletny i w idealnym stanie.
- Produkt należy umieszczać wyłącznie na bezpiecznej, równej i twardej powierzchni.
- Upewnij się, że jest wystarczająco dużo miejsca, aby ustawić i zainstalować produkt.
- Należy zawsze przestrzegać wymiarów montażowych i używać dostarczonych materiałów montażowych.
- Błędy obsługi, błędy montażowe lub uszkodzenia spowodowane montażem nie są objęte gwarancją.
- Do montażu produktu wymagane są co najmniej 2 osoby.
- **Ryzyko zmiażdżenia!** Brak ostrożności może spowodować zmiażdżenie palców.
- Podczas montażu należy nosić odzież ochronną, taką jak obuwie ochronne i rękawice ochronne.
- **Chcielibyśmy podkreślić, że Home Deluxe GmbH nie ponosi żadnych kosztów instalacji lub usług ręcznych - takich jak koszty elektryka lub porównywalne koszty specjalistyczne.**

5.2. Struktura produktu

Produkt jest dostarczany w stanie rozmontowanym i można go zmontować przy niewielkim wysiłku. Należy dokładnie przestrzegać instrukcji montażu. Nieprzestrzeganie instrukcji nie gwarantuje prawidłowego działania i bezpieczeństwa produktu.

Wymagane narzędzia

	Nóż tnący	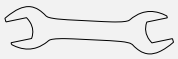	Spanner

- Należy uważnie przeczytać poniższe instrukcje.
- Ostrożnie rozpakuj produkt.

Ilustracja	Stopień rozbudowy
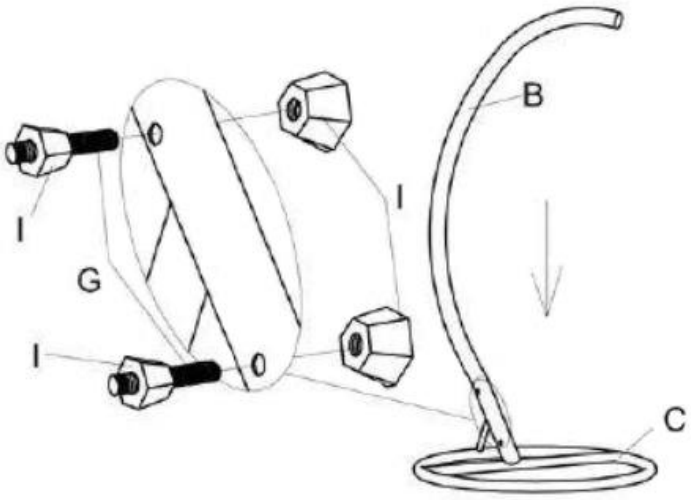	**Krok 1:** Umieść stojak (**C**) na podłodze.) Wsuń ramię (**B**) z dwoma otworami w uchwyt podstawy (**C**). Otwory w ramieniu i podstawie muszą się pokrywać. Przełóż śrubę mocującą (**G**) przez otwory. Nakręć wszystkie nakrętki na śruby mocujące i dokręć je. **Uwaga!** Stożkowa strona nakrętki musi być skierowana w stronę ramienia.
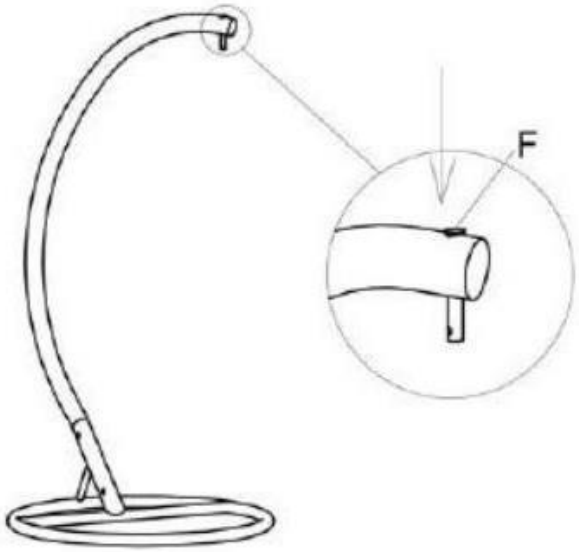	**Krok 2:** Włóż śruby sprężynowe (**F**) od góry przez przewidziany do tego otwór.

Ilustracja	Stopień rozbudowy
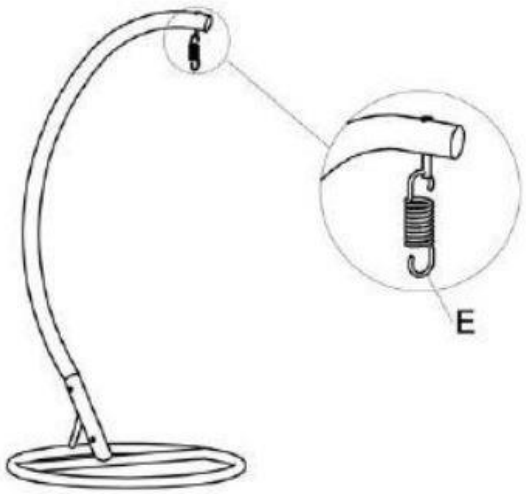	**Krok 3:** Przełóż sprężynę (**E**) przez otwory w uchwycie sprężyny.
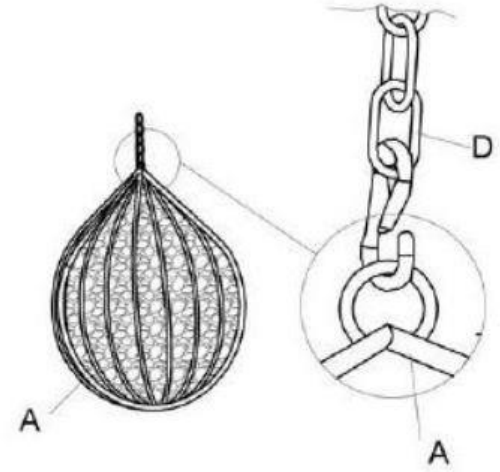 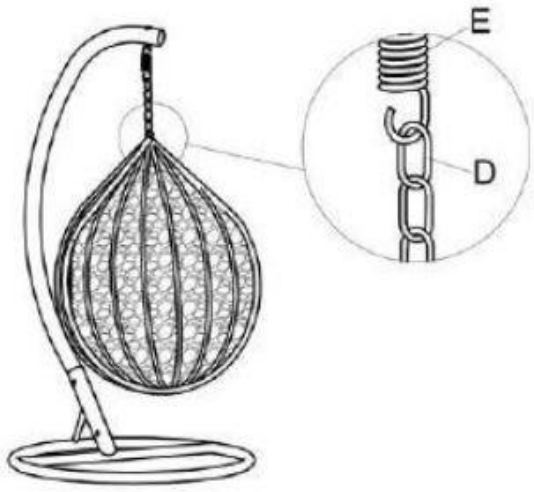	**Krok 4:** Łańcuch z karabińczykami jest już wstępnie zmontowany. Umieść karabińczyk (**D**) na sprężynie (**E**). Przymocuj kosz (**A**) do karabińczyka **(D**).

Ilustracja	Stopień rozbudowy
	**Krok 5:** Umieść poduszkę siedziska (**J**) w koszu (**A**) i przymocuj poduszki do tylnej części wikliny.

5.3. Akcesoria

Pasujące akcesoria: osłona przeciwdeszczowa w różnych kolorach

6. Zastosowanie

6.1. Instrukcje bezpieczeństwa

Należy uważnie przeczytać poniższe informacje dotyczące zdrowia i bezpieczeństwa.

Ryzyko obrażeń
Nieprawidłowa obsługa podczas pracy może prowadzić do obrażeń

- Nie używaj uszkodzonego produktu.
- Nie należy wprowadzać żadnych zmian w produkcie.
- Produkt nie jest zabawką dla dzieci, ścianką wspinaczkową ani sprzętem sportowym. Dzieci nie mogą bawić się tym produktem.
- **Ryzyko zmiażdżenia!** Nieostrożność grozi zmiażdżeniem palców.
- Sprawdzaj mocowanie w regularnych odstępach czasu.

Ryzyko uszkodzenia

- Aby uniknąć uszkodzeń, należy trzymać zwierzęta domowe z dala od produktu

6.2. Pierwsze uruchomienie

Przed pierwszym użyciem produktu należy sprawdzić, czy nie jest on uszkodzony. Produkt może być używany tylko wtedy, gdy jest nieuszkodzony.

6.3. Działanie

Sprawdź przed użyciem produktu,

- właściwy stan.
- czy wszystkie mocowania są dokręcone.
- że podana jest funkcja sprężyny.
- czy kosz jest prawidłowo zamontowany.

6.4. Miejsce przechowywania

- W sezonie zimowym produkt i jego akcesoria należy przechowywać w suchym, dobrze wentylowanym miejscu, w miarę możliwości chronionym przed czynnikami atmosferycznymi.
- Naciągnąć osłonę przeciwdeszczową na produkt na czas przechowywania.

7. Rozwiązywanie problemów

Jeśli podczas pracy urządzenia wystąpią następujące usterki, należy sprawdzić ich przyczyny, korzystając z poniższej tabeli. Jeśli usterki nie można usunąć za pomocą wymienionych środków, należy wyłączyć produkt z eksploatacji.

Błąd	Możliwa przyczyna	Rozwiązanie
Stojak chwieje się lub kołysze	- Produkt stoi na nierównych powierzchniach	- Umieść produkt na równej powierzchni
	- Śruby mocujące poluzowały się	- Dokręcić śruby mocujące
Produkt wisi krzywo	- Sprężyna jest odłączona	- Sprawdź i zamontuj sprężynę
	- Łańcuch z karabińczykiem nie jest zaczepiony równomiernie	- Przymocuj łańcuszek za pomocą karabińczyków o tej samej długości.

Jeśli wystąpi inny problem z produktem, prosimy o kontakt.

8. Konserwacja i pielęgnacja

8.1. Instrukcje bezpieczeństwa

Ryzyko obrażeń
Nieprawidłowa obsługa podczas pracy może prowadzić do obrażeń



- Powierzchnie należy czyścić wilgotną szmatką i łagodnym środkiem czyszczącym. Do czyszczenia nie należy używać agresywnych środków czyszczących ani myjek wysokociśnieniowych.
- Należy również przestrzegać instrukcji producenta detergentu.

9. Demontaż

9.1. Instrukcje bezpieczeństwa

Ryzyko obrażeń
Niewłaściwe obchodzenie się z urządzeniem podczas demontażu może prowadzić do obrażeń.



- Produkt ma dużą wagę i duże wymiary, do demontażu wymagane są co najmniej 2 osoby.
- Przed demontażem należy zabezpieczyć produkt przed upadkiem.

Demontaż produktu należy przeprowadzić w kolejności odwrotnej do montażu. (**patrz rozdział Montaż**)

10. Usuwanie odpadów



- Produkt i wszystkie jego komponenty należy utylizować zgodnie z lokalnymi i krajowymi przepisami, aby zapobiec szkodom dla środowiska.
- Nasze opakowania są wykonane z materiałów przyjaznych dla środowiska. Mogą one zostać poddane recyklingowi i w ten sposób służyć jako cenne surowce. Materiały opakowaniowe (karton, zabrudzone opakowania itp.) należy utylizować oddzielnie i profesjonalnie, zgodnie z obowiązującymi przepisami krajowymi.
- W razie wątpliwości dotyczących utylizacji należy skontaktować się z producentem.
- Informacje na temat prawidłowej utylizacji można również uzyskać w lokalnych centrach utylizacji odpadów.

Home Deluxe GmbH
Schanzeweg 2
32312 Lübbecke
Niemcy
Tel: +49 (0)5743 6181-0
www.home-deluxe-gmbh.de

GA-400-00-CIELO
2025/03